歩車道境界ブロック　Ｈ２５０ＬＢ水抜き　１ｍ

側面図 S= 1:20

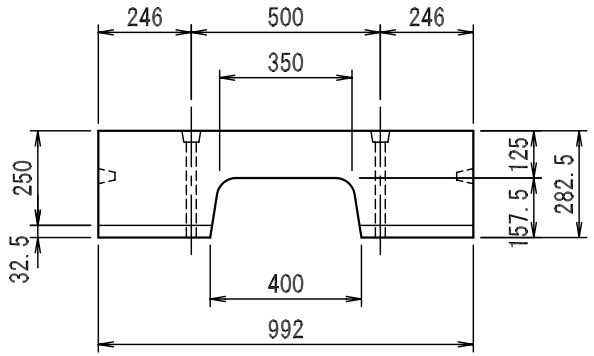

断面図 S= 1:20

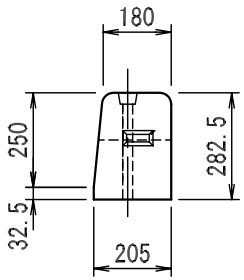

平面図 S= 1:20

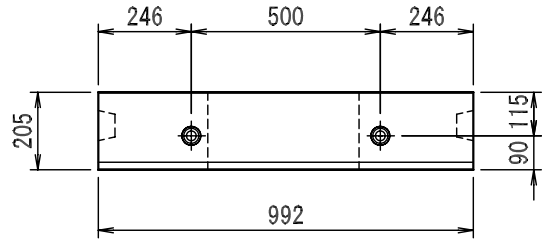

組合せ図

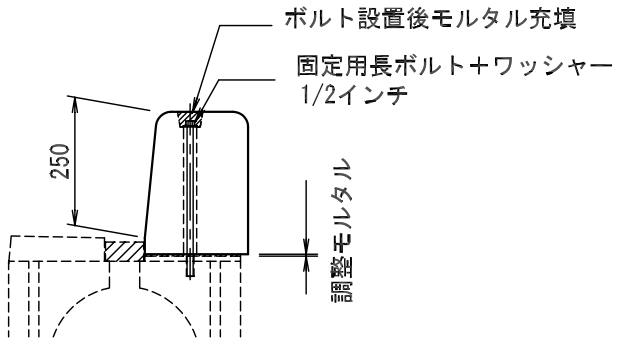

＊円型水路側面と境界ブロックの背面は同一面ではない。

図面名称	境界ブロック構造図	規格	H250LB水抜き 1m	縮尺	図示	作図	徳田	ソイル工業株式会社